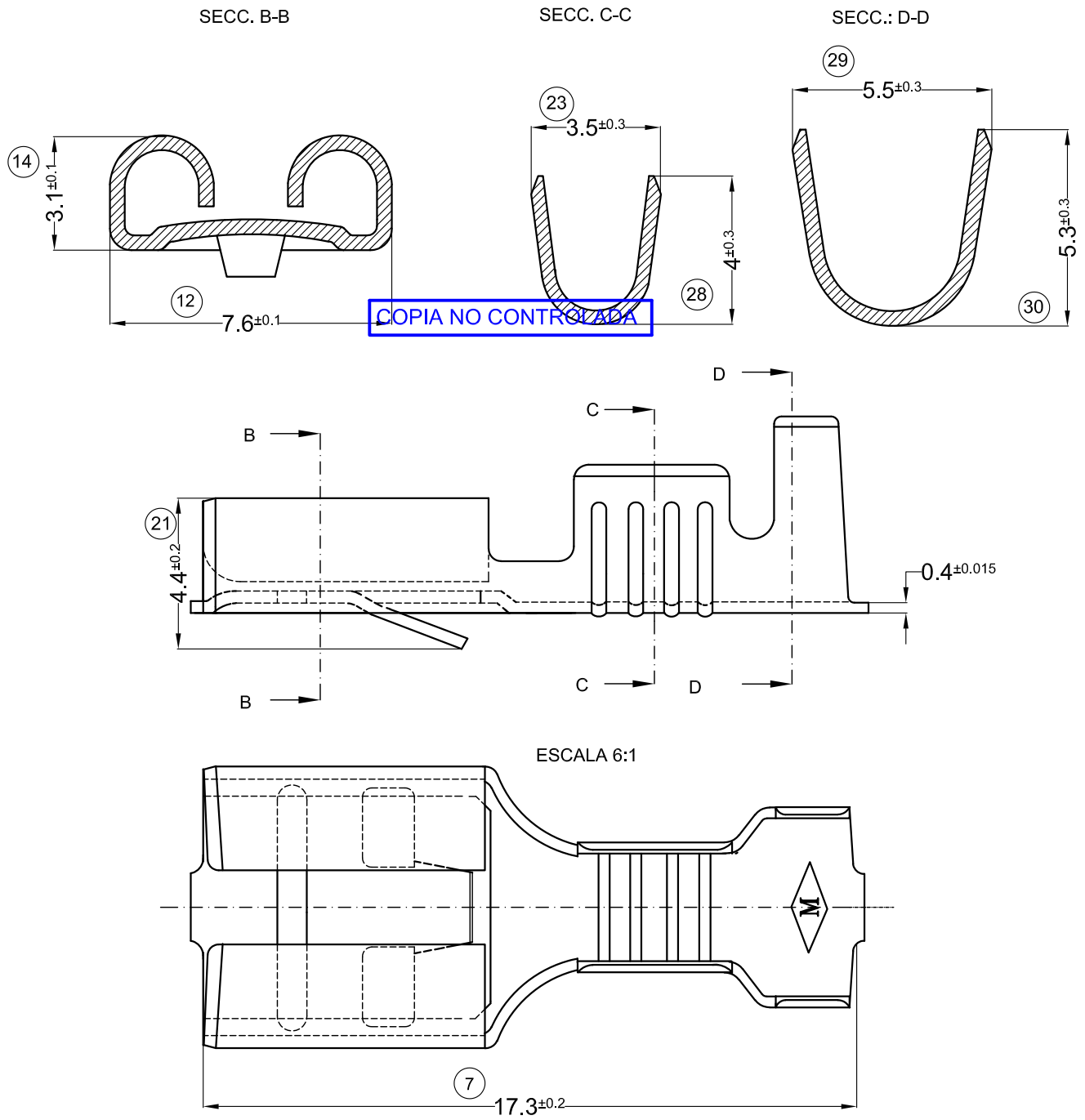


COPIA NO CONTROLADA

PLANO SUJETO A MODIFICACIONES SIN PREVIO AVISO

PARA PRESENTACIÓN "SUELTOS", CÓDIGO SIN "C" FINAL

| CÓDIGO en BANDA | MATERIAL | TERMINACIÓN | PIEZAS X CARRETEL | CANTIDAD X ENVASE | PARA MACHO. |
|---|---|---|---|---|---|
| 1.01.0517C | LATÓN CuZn 30 | NATURAL | 7.000 | 2.000 | 6.3 x0.8mm |
| 1.01.0518C | LATÓN CuZn 30 | ESTAÑADO | | | |
| | | | | | |
| | | | | | |

DIRECCIÓN DE SALIDA EN CARRETEL

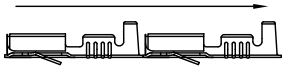

ESCALA: 1=1

| N° | REVISION/FECHA - 19/09/98 |
|---|---|
| 00 | 1º EDICIÓN- 19/09/98 |
| 01 | CAMBIO FORMATO HOJA 02/09/2021. |
| | |
| | |
| | |
| | |
| REVISÓ: D. DACAL 19/09/98 | |
| DIBUJÓ: R.BARRIOS 11/08/98 | |

SECCIÓN COND.
1.0-2.5 mm²

Ø AISLANTE
2.4-4.1mm

METALGRAB S.R.L

TERMINAL:
HEMBRA 6.3x0.8 mm
PARA CONECTOR MÚLTIPLE

PLANO CLIENTE N° 0517